注意：中文翻译只是作为参考，如果出现争议，请以原文为准。接收图纸方必须严格遵守保密协议，防止任何人泄密。不管这些信息是书面、口头的，电子的或者任何其它形式。该条款适应于任何有利益相关的其它公司或个人，如违反保密条款，或者披露机密信息，将会因此而索赔、投诉！

上海粲科
询价图纸

保密
Confidential

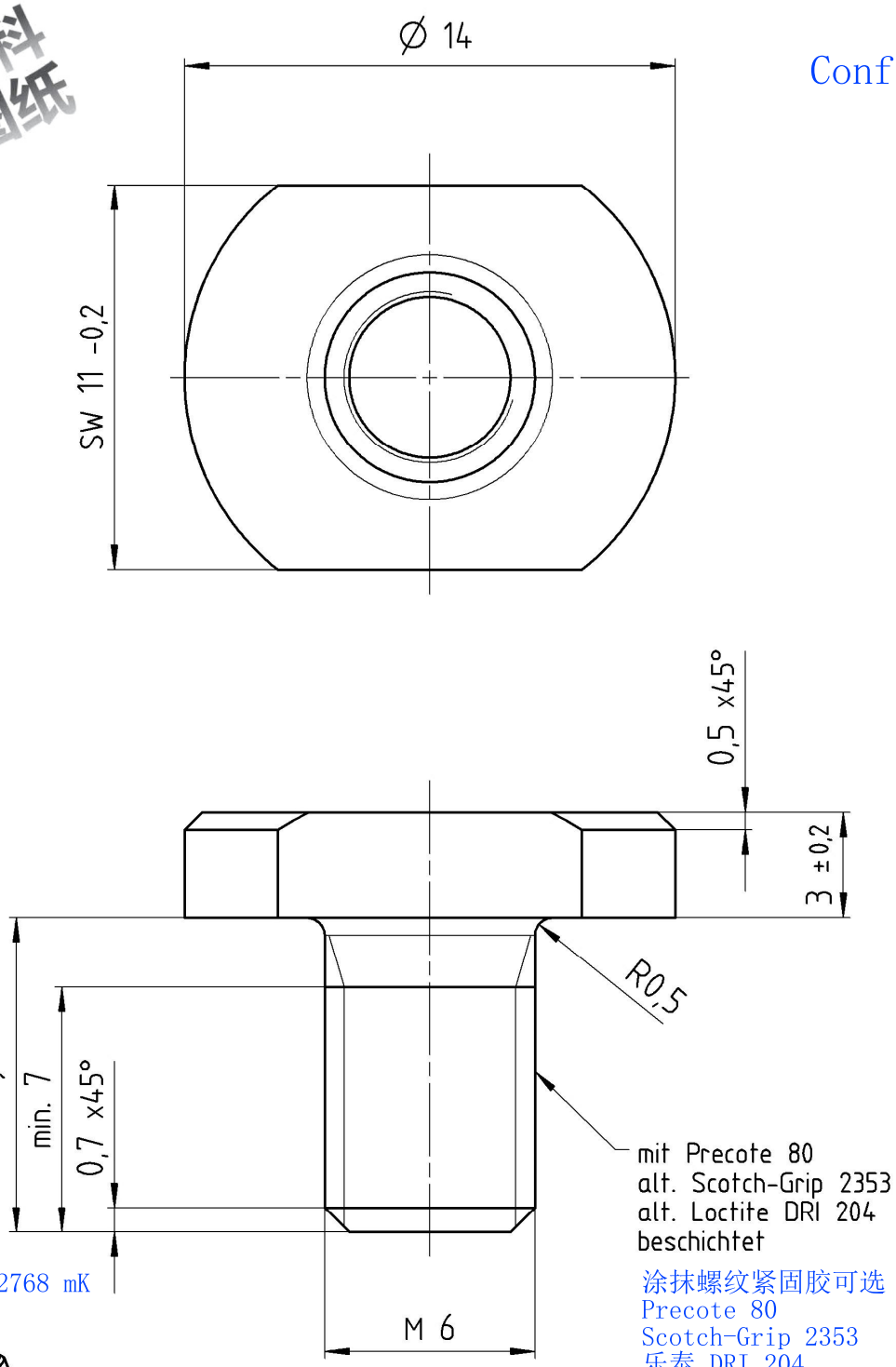

表面 ISO 1302
一般公差 ISO 2768 mK
ISO 14405

涂抹螺纹紧固胶可选
Precote 80
Scotch-Grip 2353
乐泰 DRI 204

1 : 1

材料 1.4301/1.4307
重量 0.005kg

Rz 40

边缘 ISO 13715

Weitergabe sowie Vervielfältigung dieses Dokuments, Verwertung und Mitteilung seines Inhalts sind verboten, soweit nicht ausdrücklich gestattet. Zuwiderhandlungen verpflichten zu Schadensersatz. Alle Rechte für den Fall der Patent-, Gebrauchsmustereintragungen vorbehalten.

|-0,3 |+0,6
Werkstückkanten nach DIN ISO 13715

Maßstab 5 : 1	Format A4	Gewicht 0,005 kg			
Werkstoff 1.4301 (X5CrNi18 9) 1.4307 (X2CrNiS18 9)		Rohmaterial			
Oberfläche DIN EN ISO 1302		Datum	Name		
	Bearb.	29.01.2021	streckerm		
Allgemeintoleranzen DIN ISO 2768 - mK	Gepr.	01.02.2021	Rattke		
	Freigeg.				
DIN EN ISO 14405	Dateiname pf116-88_dwg1				
Benennung Schraube M6					
Zeichnungsnummer PF 116.88				Blatt 1	Bl. 1
Ers. fuer PF 116.82-9		Ers. durch			
Zust.	Datum	Name			